OVO-630ST-18B
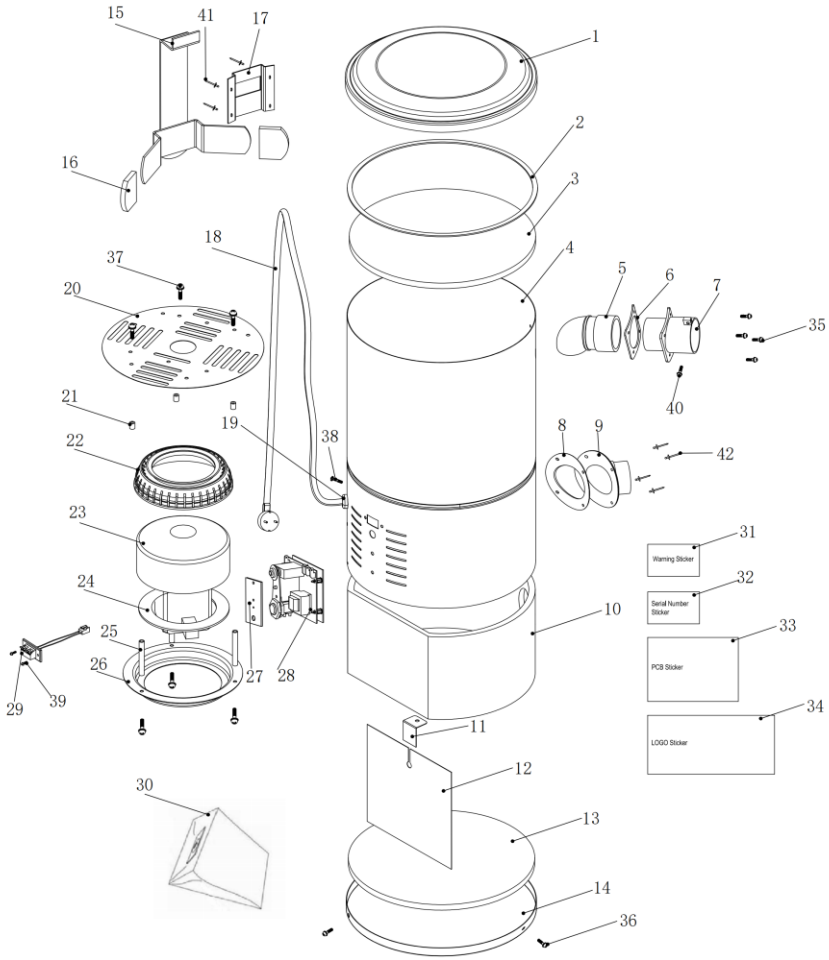
#	Nom de la piéce	Description	QTÉ
1	COV-M7-NAD-V2	Couvercle	1
2	GAS-COU-M1F-V1	Joint de couvercle	1
3	FILPCDO-VAC	Filtre protecteur permanent	1
4	CYL-M7-NAD-V2	Cylindre - Noir	1
5	PIP-91	Entrée d'air - assemblage interne	1
6	GAS-PIP90	Joint d'étanchéité - entrée d'air	1
7	PIP-90	Entrée d'air - assemblage externe	1
8	GAS-PIP89	Joint d'étanchéité tuyau- sortie d'air	1
9	PIP-89-BK	Tuyau sortie d'air - Noir	1
10	FOAM-CYLM7-V2	Mousse cylindre insonorisante	1
11	BRA-SOU-M7-V1	Braquette de support son moteur	1
12	PLASOU-M7-V1	Barrière son moteur	1
13	FOAM-COUM7-BOT	Mousse insonorisante - Couvercle bas	1
14	COV-M7-NAD-BOT-V1	Couvercle compartiment moteur - Noir	1
15	MUSUP-SD-V1	Support mural	1
16	PAD-MUSUP-TOP-V4	Caoutchouc pour support mural	2
17	BRA-MUSUP-M5	Braquette - Support Mural/Cylindre	1
18	PLG-110/120	Cordon d'alimentation	1
19	PIP-STR/EG11	Raccordement cordon eléctrique	1
20	PLAFIL-M7-V3	Plaque de filtration	1
21	SPA-PLAFIL-M7-V3	Entretoise pour plaque de filtration	3
22	GAS-MTR-4.2"	Jointe d'étanchéité du moteur	1
23	MOT-C02	Moteur	1
24	GAS-MTRRING-4.2-V1	Jointe d'étanchéité d'anneau moteur	1
25	POL-MTR-M5-V1	Pole d'installation pour moteur	3
26	MTRRING-4.2-V1	Anneau moteur	1
27	GAS-PCB 6114-V1	Joint d'étanchéité - module électronique	1
28	6114-19C2	Module électronique (PCB)	1
29	LV-SOCKET-V3	Bornes fils bas-voltage	1
30	FD-12.5L	Sac filtration jetable	1
31	ST-NAWARNING-10-02-2015	Autocollant avertissement Amérique	1
32	NA-SE-OVO-630B-XX-XX-XXXX	Autocollant No.série	1
33	NA-SE-OVO-C-LED-XX-XX-XXX	Autocollant module électronique	1
34	ST-OVO-595V-02-14-2019	Autocollant LOGO	1
Fixations			
35	M4-13	Vis pour PIP-90	4
36	M3-10	Vis pour couvercle inférieur	3
37	M5-16	Vis pour POL-MTR	6
38	M4-20	Vis de mise à terre	1
39	M4-12	Vis pour prise fils bas-voltage	2
40	M3-8	Vis pour PIP-90 - Côté	1
41	M4-12	Rivet en acier inoxydable	2
42	M4-13	Rivet en aluminium	4
43	ST4.8-38	ST4.8-38	3
44	M4	Rondelle	4
45	M4	Écrou	5
46	M4	Rondelle en nylon	1
47	M4	Rondelle étoile	4
48	QUI-358	Ancrage mural en caoutchouc	3